3 603 K08 100
Stand / Issue } 08-07-18 **Fig./Abb. 1**

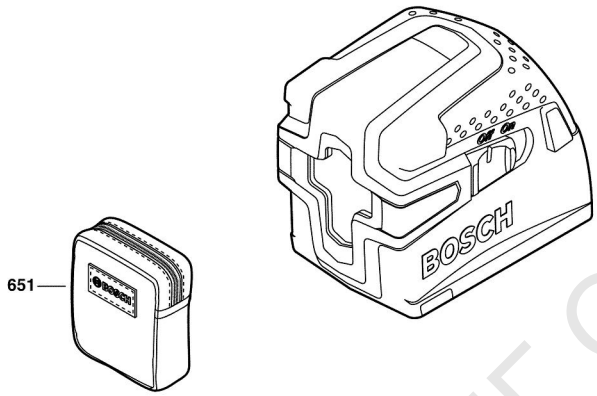

Änderungen vorbehalten
Modifications reserved
Modifications reservees
Salvo modificaciones

Моля, обърнете внимание: ремонтите, изменениятa и излитването трябва да бъдат извършвани професионално.
Трябва да бъдат спазвани указанията за безопасност съгласно IEC, EN, VDE, AFNOR и други валидни в съответната страна
Правата за технически изменения и изменения на цената запазени. Информацията за продуктите и цените / ценовите групи се

Състояние: 18.7.2008

Поз.	Бр	Каталожен №	Обозначение	Указания/предшествe	PG	
651	1	1 609 203 X66	ЧАНТА	.	27	T

Поз.	Бр	Каталожен №	Обозначение	Указания/предшествe	PG	

ТАШЕВ-ГАЛВИНГ ООД
www.tashev-galving.com